SANIT

System solution for ground level showers

- recessed installation
- individual design
- more comfort and safety
- quick and easy installation
- easy cleaning

Systemlösung für bodengleiche Duschen

- flächenbündiger Einbau
- individuelle Gestaltung
- mehr Komfort und Sicherheit
- schnelle, problemlose Montage
- einfache Reinigung

Komfort und Eleganz für alle Generationen

Der Trend für bodengleiche Duschen wird heute in vielen Bereichen aufgegriffen.

In öffentlichen und gewerblichen Sanitärräumen, wie Hotels, Sportstätten oder Senioren- und Behindertenwohnanlagen findet diese barrierefreie und reinigungsfreundliche Lösung des Duschens eine immer größere Anwendung.

Die Vorteile einer bodengleichen Dusche für die Reinigung und die unbegrenzten Gestaltungsmöglichkeiten haben auch im privaten Bereich zu einer ständig zunehmenden Anwendung geführt.

Die SANIT Systemlösungen für bodengleiche Duschen setzen hier neue Maßstäbe und vereinen ausgereifte Technik und grenzenlose Freiheit in der individuellen Gestaltung.

Eine bodengleiche SANIT Duschlösung schafft Entspannung und Erholung und damit Lebensqualität für jede Generation.

Comfort and elegance for all generations

In many areas today, you find a trend towards ground level showers.

This barrier free solution is easy to clean and becoming more and more popular in public and commercial sanitary rooms such as in hotels, sports facilities, retirement homes or accommodations for the disabled.

The advantages of a ground level shower, such as its easy cleaning and unlimited scope for design, have led to an increasing use as well in private homes.

The SANIT system solution for ground level showers sets new standards and combines a sophisticated technology with an unlimited freedom of individual design.

A ground level SANIT shower solution creates an atmosphere of relaxation and recreation, as well as raises the quality of life for all generations.

Sicherheit zuerst – und das ein Leben lang

Die Gefahr von schleichenden Undichtheiten und ungenügender Druckfestigkeit sind oftmals die kritischen Punkte von bisherigen Duschplätzen.

Mit den Systemlösungen von SANIT, Duschbord mit Rinne oder Punktablauf, gehören diese Bedenken der Vergangenheit an.

Eine vollflächig aufgebrachte Abdichtfolie gewährleistet optimale Sicherheit gegen Durchfeuchtung. Die kritischen Verbindungsstellen zum Duschablauf sind industriell vorgefertigt und damit absolut dicht.

Der beim Duschbord mit Punktablauf integrierte Duschablauf zeichnet sich durch ein innovatives, innen liegendes Abdichtsystem (Gebrauchsmuster Nr. 20 2005 012 802.3 BRD) aus, das ohne individuelle Beeinflussbarkeit absolut sicher abdichtet.

Die vorgefertigten Elemente verfügen über eine hohe Festigkeit, die auch eine uneingeschränkte Rollstuhlbefahrbarkeit, selbst bei Mosaikbefliesung gewährleistet (Prüf-Nr. U 23/08-403).

Safety first – lifelong

The danger of creeping leakages and insufficient pressure resistance are often the faulty aspects of the existing showers which are now out in the market.

These concerns belong to the past with the introduction of the new SANIT system solution, shower boards with integrated channel or point discharge.

A fully applied sealing foil guarantees optimum safety against humidity penetration. The critical joining points with the shower drain pipes are prefabricated and thus absolutely tight.

The integrated shower drain in the board with point discharge shows an innovative inlying sealing system (utility model no. 20 2005 012 802.3 BRD) which helps to seal with absolute reliability and without individual influence.

The prefabricated elements feature high stability which provides an unrestricted accessibility by wheelchairs, even on a mosaic tile floor (test-no. U 23/08-403).

1. Duschbord – Einbau leicht gemacht

Vorgefertigte Systembausteine gewährleisten den einfachen, sicheren und schnellen Einbau der bodengleichen Dusche. Ein hoher industrieller Vorfertigungsgrad schließt Einbaufehler aus. Die integrierten Ablaufneigungen und befliesungsfähigen Oberflächen garantieren eine einfache Verlegung. Abgestimmtes Zubehör macht eine sichere Abdichtung zu Wand- und Bodenflächen möglich. Brandschutzmanschetten komplettieren das Programm.

1. Shower board – installation made easy

Prefabricated system components guarantee an easy, quick and safe installation of the ground level shower. A high prefabrication degree excludes installation errors. The integrated slope in the shower board and a surface ready for tiling allow for an easy installation. The accessory programme, in harmony with the system, makes a safe mounting to the wall and surrounding floor areas possible. Fire protection sleeves complete the programme.

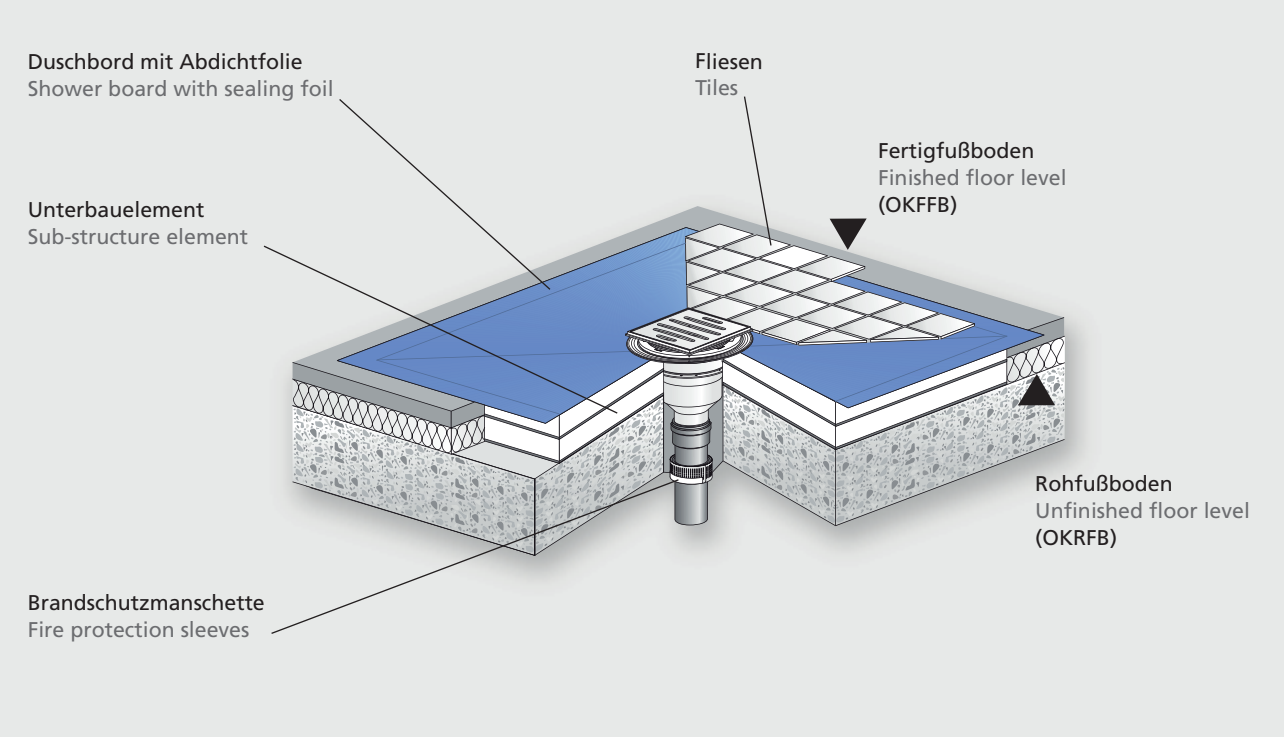

1.1. Duschbord mit Punktablauf

Ideal für Neubau und Renovierung ist die Gestaltung von bodengleichen Duschen mittels Duschbord. Geringe Aufbauhöhe, hohe Festigkeit (Rollstuhl befahrbar) und Befliesbarkeit sind die Vorteile dieser Produkte. Die vorgefertigte Abdichtfolie und eine integrierte Ablaufneigung sind wesentliche Montagevorteile. Ein um 360° drehbarer und höhenverstellbarer Ablaufrost mit Einbaufixierung gewährleistet eine optimale Anpassung an das gewählte Fliesenbild. Mit Unterbauelementen aus EPS als Alternativlösung zum gegossenen Sockel wird eine Komplettlösung für bodengleiche Duschen angeboten. Standardmäßig gelieferte Duschabläufe mit waagerechtem und senkrechtem Abgang gewährleisten eine universelle Anwendung für alle Einbausituationen. Eine große Auswahl an Designrosten aus Edelstahl vervollständigt das Sortiment.

1.1. Shower board with point drainage

The design of floor-level showers with shower boards is ideal for new construction and renovation. The benefits of these products are low height, high strength (wheelchair access) and the readiness for tiling. The prefabricated sealing film and a built-in slope are major assembly advantages. A 360° turnable and height-adjustable grating with built-in fixing guarantees an optimal adaptation to the tile pattern. Sub-structure elements of EPS as an alternative to the cast base offer a complete solution for a ground level shower. Standard shower drains with horizontal and vertical outlet ensure a universal application for all installation situations. A large selection of design stainless steel grates completes the range.

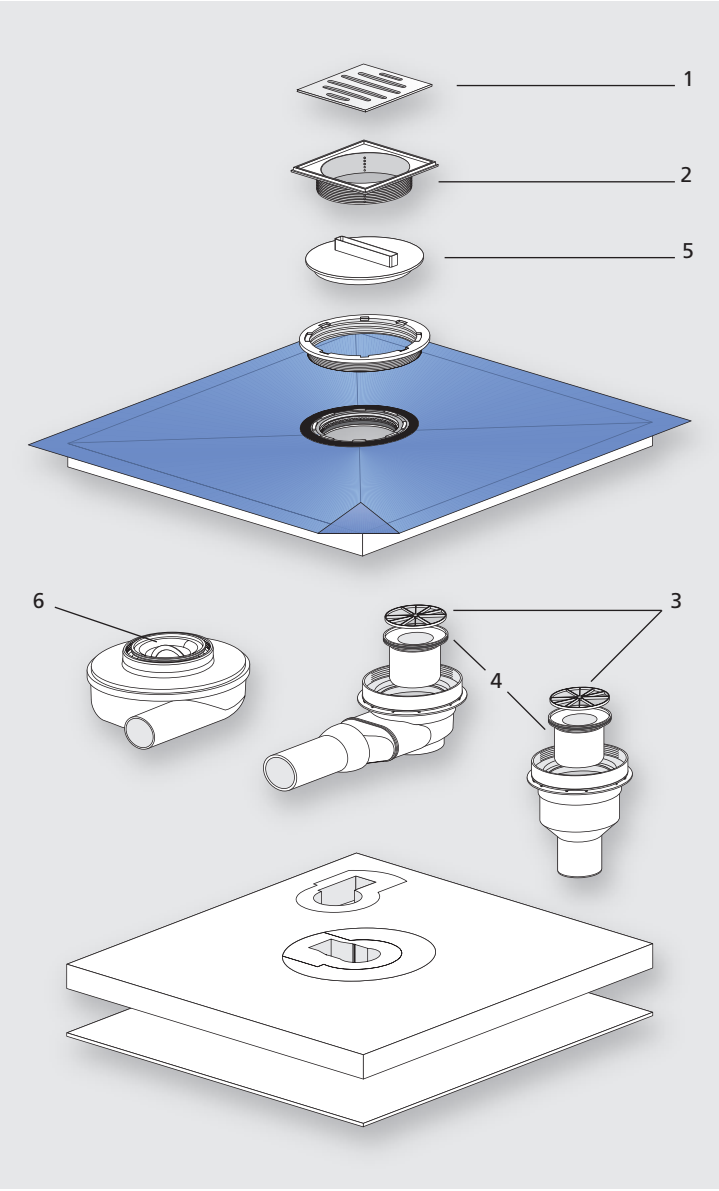

Ersatzteile siehe Seite 11.
Spare parts see page 11.

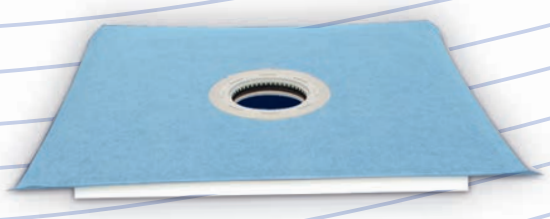

Duschbord
Shower board

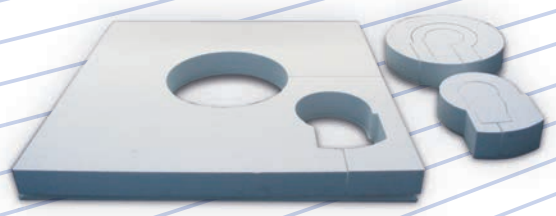

Unterbauelement
Sub-structure element

SANIT Duschbord

Das Duschbord für bodengleiche Duschen, quadratisch oder rechteckig, besteht aus EPS Hartschaum 100 kg/m³. Das Bord ist Rollstuhl befahrbar und dient als Auflage für Fliesen oder ähnlichen Belag. Es ist mit einer integrierten Ablaufneigung von 2% versehen. Der vormontierte Ablaufflansch mit innen liegendem Dichtring bildet die Aufnahme für den Duschablauf. Die Oberfläche ist mit einer überlappenden Abdichtfolie verklebt. Sondermaße können auf Anfrage gefertigt werden.

SANIT Shower board

The shower board for ground level showers in square or rectangular shape, is made of EPS rigid foam 100 kg/m³. The board allows wheelchair access and serves as basis for tiles or similar coatings. It provides an integrated slope of 2 %. The prefabricated drainage flange with internal sealing ring receives the shower drain. The surface is glued with an overlapping sealing film. Special sizes can be produced on demand.

SANIT Unterbauelement

Ein passendes Unterbauelement aus EPS kann als Alternativlösung zum gegossenen Sockel eingebaut werden. Das Unterbauelement für den Höhenaufbau ist 2-teilig, 70 und 10 mm hoch. Aussparungen für den Duschablauf sind vorhanden. Die Duschabläufe 823/BW, 823/BS und 821/L sind einsetzbar.

SANIT Sub-structure element

A sub-structure element made of EPS can be used as alternative to a cast concrete base. The sub-structure element consists of 2 parts, 70 and 10 mm high. It has cut outs for the shower drain. The shower drains 823/BW, 823/BS and 821/L can be applied.

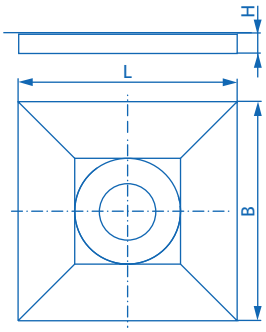

Duschbord
Shower board

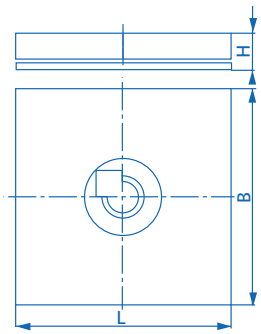

Unterbauelement
Sub-structure element

Produkt Product	Artikel-Nr. Code-No.	Maße (L x B x H) mm Size (L x B x H) mm
Duschbord Shower board	03.246.00..0000	500 x 500 x 35
	03.247.00..0000	900 x 900 x 40
	03.286.00..0000	1000 x 1000 x 42
	03.287.00..0000	1200 x 1200 x 45
	03.362.00..0000	1500 x 1200 x 50
	03.363.00..0000	1800 x 900 x 42

Produkt Product	Artikel-Nr. Code-No.	Maße (L x B x H) mm Size (L x B x H) mm
Unterbauelement Sub-structure element	02.232.00..0000	500 x 500 x 70 +10
	02.233.00..0000	900 x 900 x 70 +10
	02.247.00..0000	1000 x 1000 x 70 +10
	02.248.00..0000	1200 x 1200 x 70 +10
	04.010.00..0000	1500 x 1200 x 70
	04.011.00..0000	1800 x 900 x 70

SANIT Duschablauf DN 50 für Duschbord

In Kombination mit Duschbord und Unterbauelement wird der Duschablauf für bodengleiche Ablauflösungen eingesetzt. Der Grundkörper ist aus Kunststoff PP und der Designrost aus Edelstahl. Alle Abläufe sind geprüft und überwacht nach DIN EN 1253. Zur Anpassung an das Fliesenbild hat der Duschablauf einen höhenverstellbaren und um 360° drehbaren Edelstahlrost. Weiterhin gibt es Varianten mit verschraubbarem Rost. Der Duschablauf ist mit dem herausnehmbaren Geruchverschlusseinsatz besonders reinigungsfreundlich. Der Abgang ø 50 mm ist waagerecht oder senkrecht ausgeführt. Ein entsprechender Bauschutz gehört zum Lieferumfang.

SANIT Shower drain DN 50 for shower board

The shower drain can be applied in combination with shower board and sub-structure element for ground level drainage solutions. The main body is made of plastic PP and the design grid is made of stainless steel. All drains are tested and supervised by DIN EN 1253. A 360° turnable and height-adjustable stainless steel grid guarantees an adaptation to the tile pattern. Furthermore there are versions with screw fixation. The shower drain is very easy to clean by a removable, inserted siphon. It has a horizontal or vertical outlet ø 50 mm. A protection cap is included as well.

821/1L

823/BW

823/BS

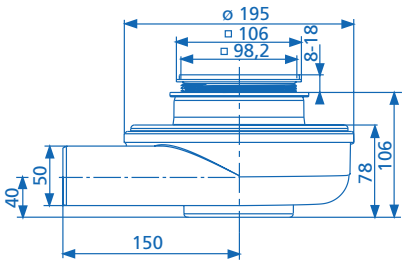

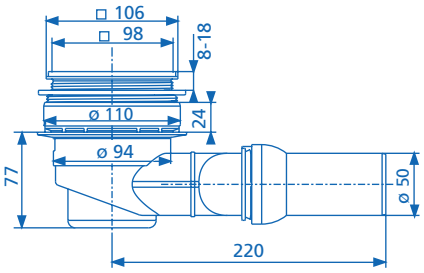

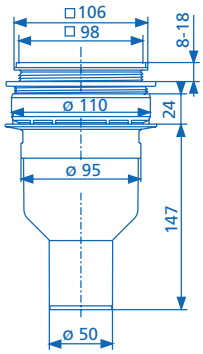

Produkt Product	**Artikel-Nr.** Code-No.	**Einbauhöhe mm** Installation height mm	**Ablaufleistung L/s** Flow rate L/s
Turboablauf 821/1L Turbo waste 821/1L	34.042.00..0000	80	1,0
Duschablauf 823/BW Shower waste 823/BW	34.043.00..0000	77	0,7
Duschablauf 823/BW, verschraubbarer Ablaufrost Shower waste 823/BW, screwed grid	34.043.00..S000	77	0,7
Duschablauf 823/BS Shower waste 823/BS	34.044.00..0000		1,1
Duschablauf 823/BS, verschraubbarer Ablaufrost Shower waste 823/BS, screwed grid	34.044.00..S000		1,1

Design 1
02.140.00..0000

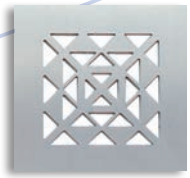

Design 2
02.141.00..0000

Design 3
04.181.00..0000

Design 4
04.182.00..0000

Design 5
04.183.00..0000

Design Standard
04.121.00..0000

SANIT Design Edelstahlrost für Duschbord mit Punktablauf

Als Designelement verschließt der Ablaufrost aus Edelstahl den Duschablauf. Verschiedene Designs stehen zur Auswahl. Mit den Maßen 98 x 98 x 3 mm ist er passend zu den Duschabläufen 823/BW, 823/BS und 821/1L.

SANIT Design stainless steel grid for shower board with point drainage

As design element the stainless steel grid closes the shower drain. Various designs are available. With its dimensions of 98 x 98 x 3 mm it fits on the shower drains 823/BW, 823/BS and 821/1L.

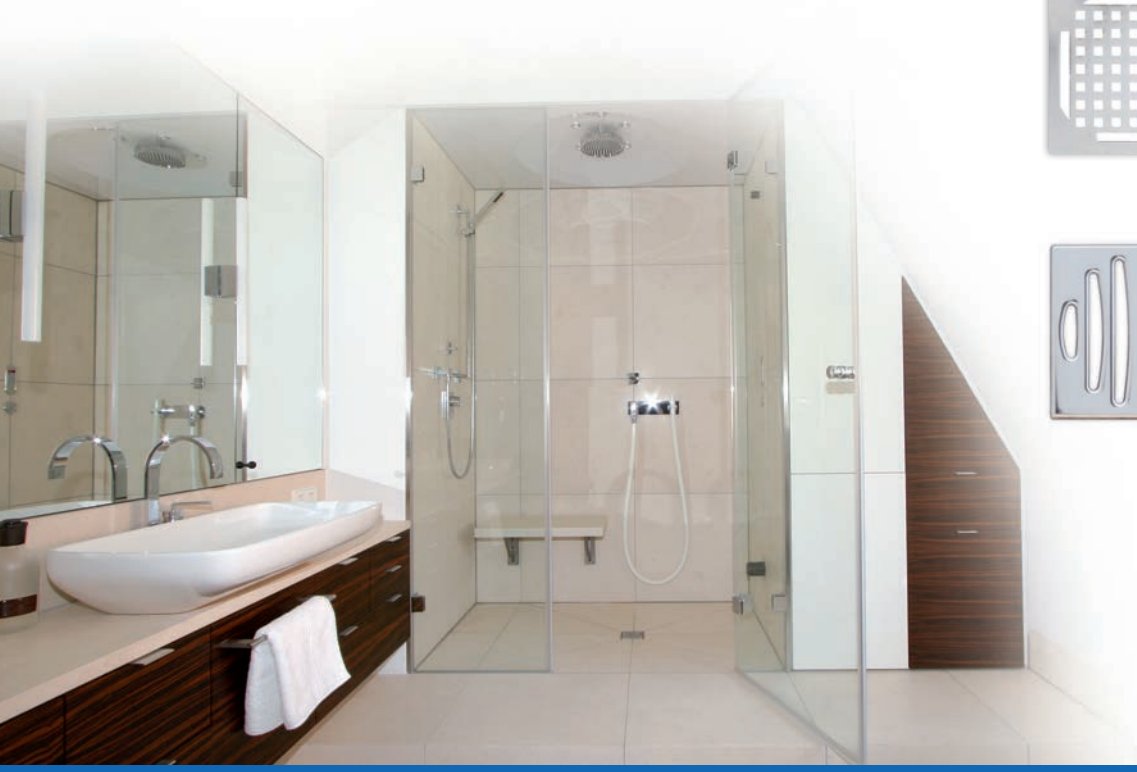

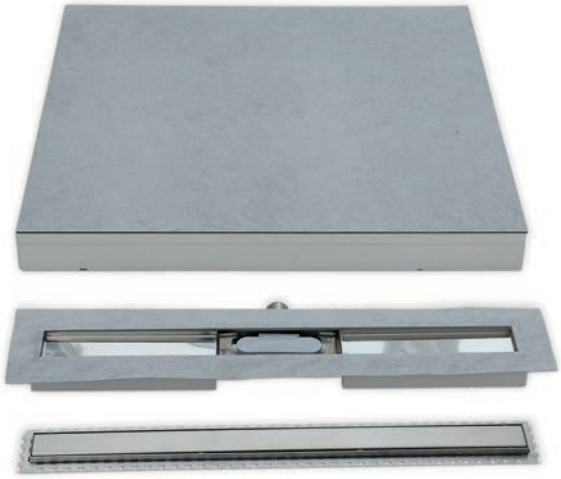

1.2. Duschbord mit Rinne

Die Kombination aus Gefällebord und Duschrinne ES50 ist ideal für individuell gestaltete bodengleiche Duschen. Geringste Aufbauhöhen, hohe Festigkeit (Rollstuhl befahrbar) und Befliesbarkeit sind die Vorteile dieser Produkte. Die vorgefertigte Abdichtfolie und eine integrierte Ablaufneigung gewährleisten eine schnelle, problemlose Montage.

1.2. Shower board with channel

The combination of sloped board and shower channel ES50 is ideal for individually designed ground level showers. Minimal heights, high strength (wheelchair access) and the readiness for tiling are the advantages of these products. The prefabricated sealing film and an integrated drain slope guarantee a quick installation without problems.

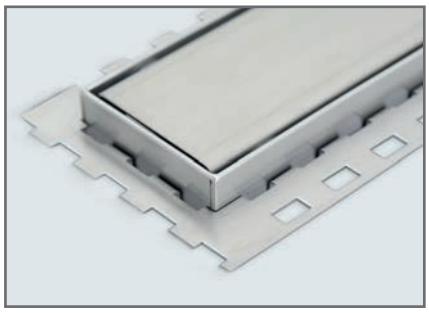

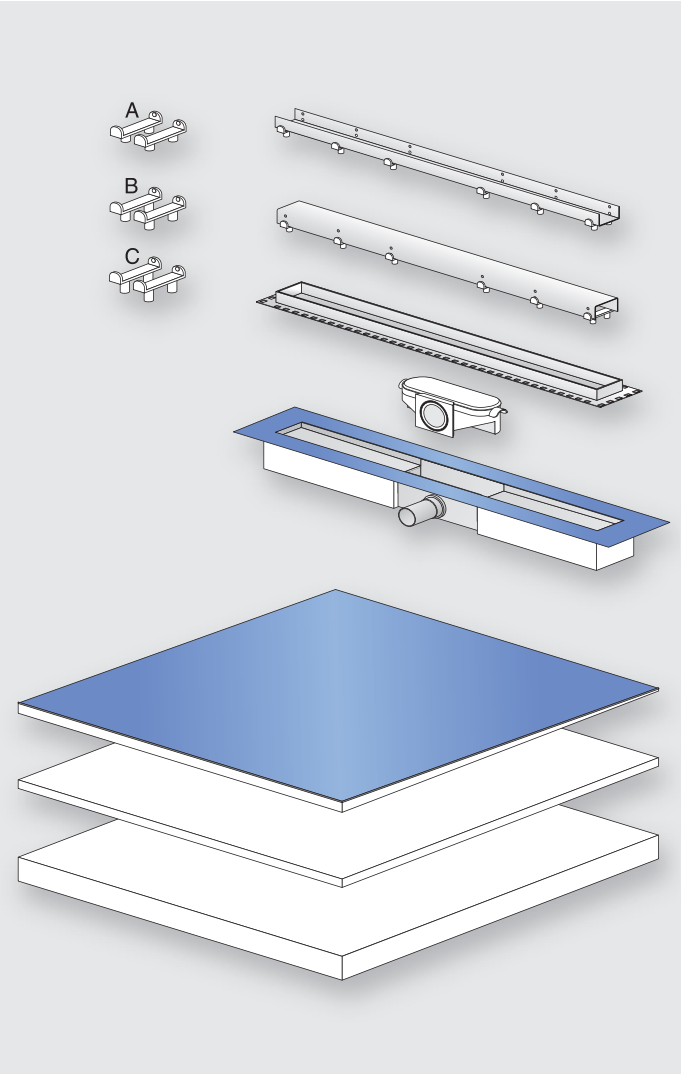

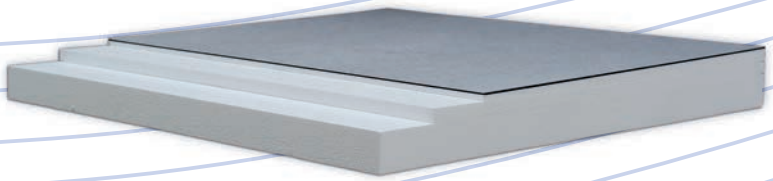

SANIT Gefällebord für Duschrinne ES50

Das Gefällebord ist dreiteilig ausgeführt. Dieses EPS Gefälleelement mit 2% Gefälle, 60 kg/m³,ist fest verbunden mit einer 3 mm Lastverteilungsplatte und einer Abdichtfolie. Eine EPS Distanzplatte 20 mm kommt bei einer Bauhöhe von 82 mm zum Einsatz. Ein EPS Unterbauelement ca. 45 mm komplettiert das Gefällebord. Auf Grund der hohen Festigkeit ist das Bord Rollstuhl befahrbar und dient als Auflage für Fliesen oder ähnlichen Belag.

SANIT Sloped board for shower channel ES50

The sloped board is made of three parts. These EPS sloped elements with 2% slope, 60 kg/m³,are permanently fixed with a 3 mm load distribution board and a sealing film. In case of an installation height of 82 mm, a 20 mm EPS distance plate is used. A ca. 45 m EPS sub-structure element completes the sloped board. Due to its high strength the board is accessible by wheelchairs and serves as basis for tiles or similar coatings.

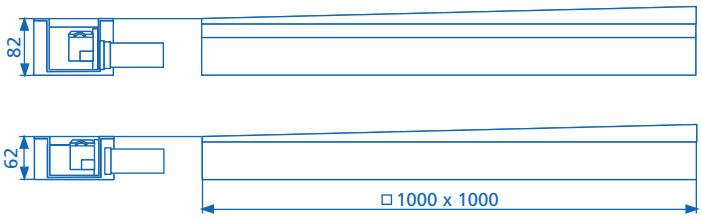

Produkt Product	**Artikel-Nr.** Code-No.	**Bordmaße (L x B x H) mm** Board size (L x B x H) mm
Gefällebord für Duschrinne ES50 Sloped board for shower channel ES50	04.187.00..0000	1000 x 1000 x 82
Das Gefällebord ist mit folgenden Duschrinnen kombinierbar: **The sloped board can be combined with the following shower channels:**		
Duschrinne Komplettset ES50, Abgang waagerecht Shower channel complete set ES50, horizontal outlet		Seite 13 page 13
Duschrinne Komplettset ES50, Abgang senkrecht Shower channel complete set ES50, vertical outlet		Seite 14 page 14
Duschrinne ES50, rahmenlos, Abgang waagerecht Shower channel ES50, frameless, horizontal outlet		Seite 15 page 15
Duschrinne ES50, rahmenlos, Abgang senkrecht Shower channel ES50, frameless, vertical outlet		Seite 16 page 16

1.3. Zubehör Accessories

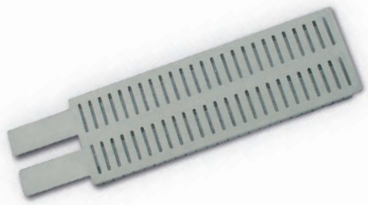

Brandschutzmanschetten
Die Brandschutzmanschetten ES50 (für den direkten Einbau) und VS50 (für den nachträglichen Einbau) sind für alle gängigen Kunststoff-Rohrsysteme zugelassen. Sie sind einsetzbar für Rohrdurchmesser DN40/ø50, Kernloch ≥ 112 mm. Die Brandschutzmanschetten besitzen die Feuerwiderstandklasse R90/R120 und die DIBt-Zulassung.

Fire protection sleeves
The fire protection sleeves ES50 (for the direct installation) and VS50 (for a later installation) are approved for all current plastic pipe systems. They can be applied for pipe diameters of DN40/ø50, core hole ≥ 112 mm. The fire protection sleeves are DIBt-approved and approved according to the fire resistance class R90/R120.

Typ VS

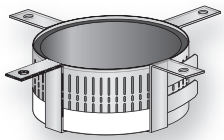

Typ ES

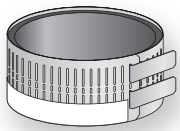

Abdichtelemente
Verschiedene Abdichtelemente aus PE-Folie mit beidseitig integriertem Vliesgewebe werden für die Abdichtung unter Fliesen, Naturstein u.a. angeboten. Varianten als Innenecke, Außenecke, Dichtband 120 mm x 10 m und Flächenabdichtung 1 m sind im Programm.

Sealing elements
Various PE-film sealing elements with double-sided integrated fleece fabric are offered for the sealing under tiles, natural stone etc.. There are versions as inside and outside corner, sealing tape 120 mm x 10 m and surface seal 1 m in the range.

1.4. Ersatzteile für Duschbord mit Punktablauf
siehe Übersicht Seite 5

1.4. Spare parts for shower with point drainage
see overview page 5

Zubehör Accessories	Artikel-Nr. Code-No.
Brandschutzmanschette ES50 Fire protection sleeve ES50	03.248.00..0000
Brandschutzmanschette VS50 Fire protection sleeve VS50	03.249.00..0000
Abdichtung Innenecke Sealing for inside corner	02.115.00..0000
Abdichtung Außenecke Sealing for outside corner	02.117.00..0000
Dichtband 120 mm x 10 m Sealing tape 120 mm x 10 m	02.122.00..0000
Flächenabdichtung 1 m breit Surface seal 1 m wide	02.124.00..0000

Ersatzteil Spare part	Artikel-Nr. Code-No.	Position Position
Rost, Edelstahl Grid, stainless steel	04.121.00..0000	1
Aufsatz Support frame	02.159.00..0000	2
Haarsieb Strainer	04.109.00..0000	3
Geruchverschluss-Einsatz Trap insert	03.630.00..0000	4
Montageschlüssel-Bauschutz Installation wrench-protection	02.160.00..0000	5
Geruchverschluss 821/1L Trap 821/1L	03.636.00..0000	6

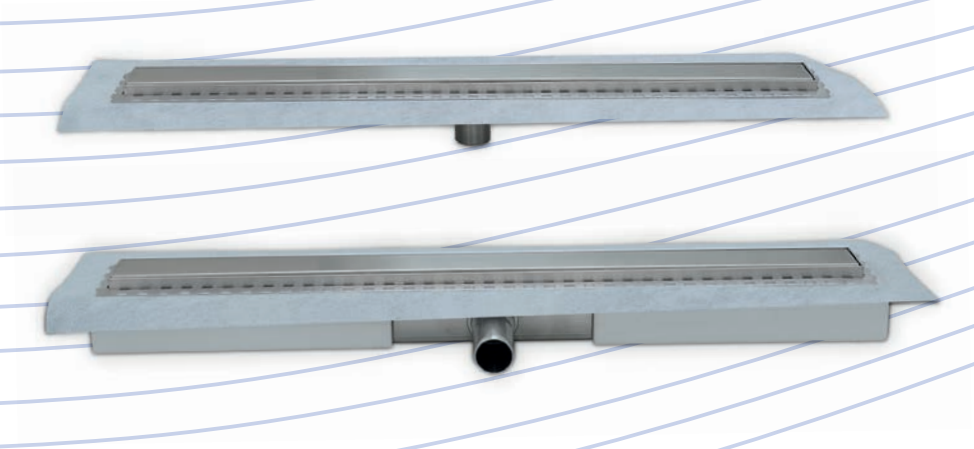

2. Duschrinne – individuell einsetzbar

Duschrinnen werden für die Gestaltung bodengleicher Duschen im Nassbau eingesetzt. Dabei ist die Position der Duschrinne frei wählbar. Die Duschrinnen werden in Kunststoff und Edelstahl in den Breiten 50 und 70 mm sowie verschiedenen Längen angeboten. Weitere Vorteile sind die einfache Montage, niedrige Einbauhöhen sowie höhenverstellbare Varianten. Abdichtmanschetten gehören zum Lieferumfang.

2. Shower channel – individually applicable

Shower channels are applied for the design of ground level showers in wet installation. There is a free choice where to position the shower channel. The shower channels are offered in plastic and stainless steel, 50 and 70 mm wide as well as in various lengths. Further advantages are the easy installation, low installation heights and height adjustable versions. Sealing sleeves belong to the package.

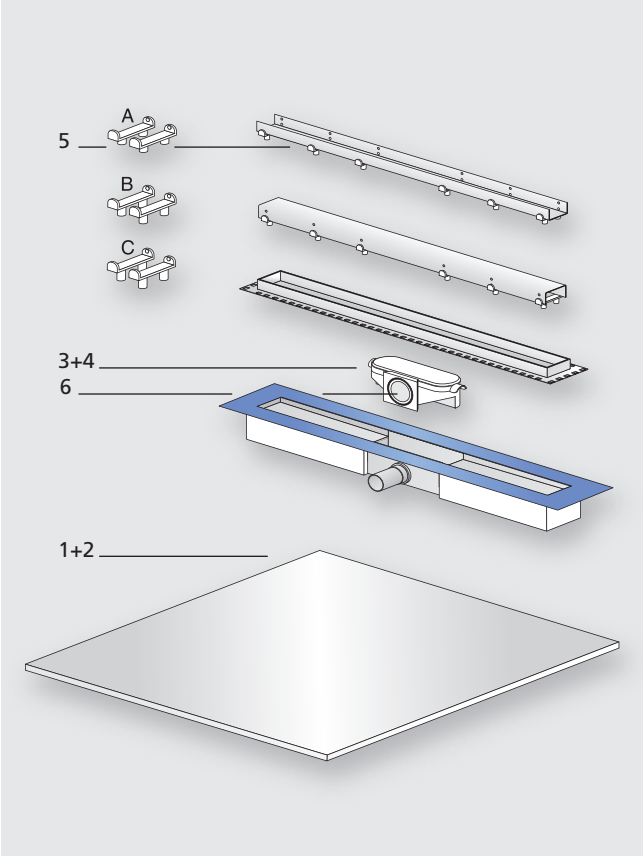

Ersatzteile siehe Seite 17.
Spare parts see page 17.

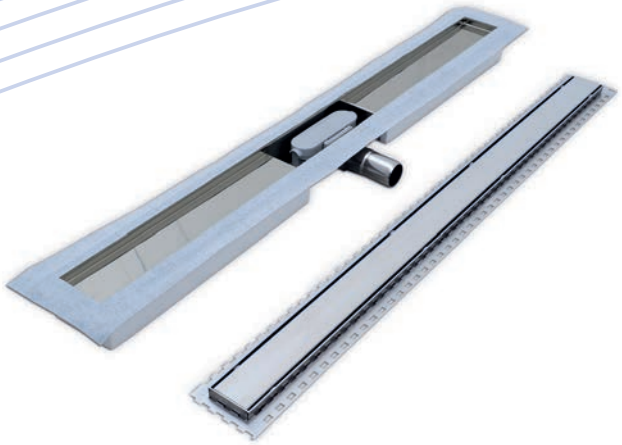

2.1. Duschrinnen ES50

2.1.1. SANIT Duschrinne Komplettset ES50, Abgang waagerecht

Das Komplettset für Nassbau besteht aus dem **Rinnenkörper** (Edelstahl) einschließlich verklebter Dichtmanschette, EPS Auflage und vormontiertem Geruchverschluss. Die Duschrinne ist reinigungsfreundlich durch den leicht entnehmbaren Geruchverschluss, den direkten Zugang zur Ablaufleitung und einen glatten, mit Gefälle versehenen Rinnenboden.

Der **Drainrahmen**, in alle Richtungen 5 mm verschiebbar, gewährleistet die optimale Anpassung an das Fliesenbild. Die nur 2,5 mm schmale, abgerundete Kantenführung des Drainrahmens wirkt optisch ansprechend. Kriechwasser wird sicher durch die am Umfang angeordneten Drainageöffnungen abgeleitet. Zwei Rahmenhöhen 11 und 22 mm ermöglichen die Verlegung von unterschiedlichen Fliesenstärken. Die feste Verbindung zum Unterbau wird durch umlaufende Durchbrüche am Drainrahmen erreicht. Durch die Gestaltung des Drainrahmens ist ein direkter Wandanschluss möglich.

Die **Rinnenabdeckung** kann wahlweise als Schlitzeinlauf oder befliesbare Variante eingesetzt werden.

2.1. Shower channels ES50

2.1.1. SANIT Shower channel complete set ES50, horizontal outlet

The complete set for wet installation consists of the stainless steel **channel body** including the glued sealing sleeve, EPS plate and pre-mounted trap. The shower channel is easy to clean by a removable trap insert, allows a direct access to the drain pipe and a smooth, sloped channel bottom.

The **drain frame**, 5 mm moveable in all directions, guarantees an optimum adaptation to the tile pattern. The only 2.5 mm narrow, rounded edge guide of the drain frame is optically very attractive. Creeping water is safely discharged by the drainage openings around the channel. Two frame heights, 11 and 22 mm allow tiling in various tile thicknesses. The rigid connection with the sub-structure is reached by the circular slots on the drain frame. The design of the drain frame allows a direct positioning at the wall.

As **grid** there is a slot drain or a ready to tile version available.

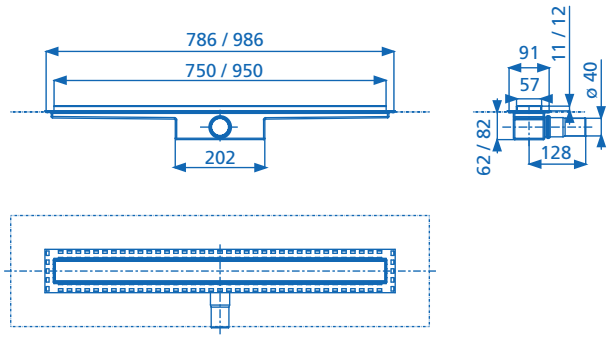

Artikel-Nr. Code-No.	Duschrinne (L x B) mm Shower channel (L x B) mm	Befliesungsstärke mm Tile thickness mm	Einbau-/GV-Höhe mm Installation-/trap-height mm	Ablaufleistung L/s Flow rate L/s
03.853.00..0000	750/50	11	62/30	0,50
03.854.00..0000	750/50	22	62/30	0,50
03.855.00..0000	950/50	11	62/30	0,50
03.856.00..0000	950/50	22	62/30	0,50
03.857.00..0000	750/50	11	82/50	0,50
03.858.00..0000	750/50	22	82/50	0,50
03.859.00..0000	950/50	11	82/50	0,50
03.860.00..0000	950/50	22	82/50	0,50

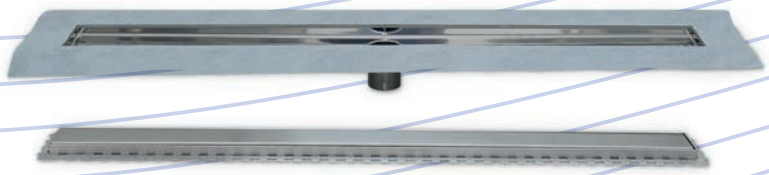

2.1.2. SANIT Duschrinne Komplettset ES50, Abgang senkrecht

Das Komplettset für Nassbau besteht aus dem **Rinnenkörper** (Edelstahl) mit senkrechtem Abgang einschließlich verklebter Dichtmanschette. Die Duschrinne ist reinigungsfreundlich durch den direkten Zugang zur Ablaufleitung und glatten, mit Gefälle versehenen Rinnenboden.

Der **Drainrahmen**, in alle Richtungen 5 mm verschiebbar, gewährleistet die optimale Anpassung an das Fliesenbild. Die nur 2,5 mm schmale, abgerundete Kantenführung des Drainrahmens wirkt optisch ansprechend. Krichwasser wird sicher durch die am Umfang angeordneten Drainageöffnungen abgeleitet. Zwei Rahmenhöhen 11 und 22 mm ermöglichen die Verlegung von unterschiedlichen Fliesenstärken. Die feste Verbindung zum Unterbau wird durch umlaufende Durchbrüche am Drainrahmen erreicht. Durch die Gestaltung des Drainrahmens ist ein direkter Wandanschluss möglich.

Die **Rinnenabdeckung** kann wahlweise als Schlitzeinlauf oder befliesbare Variante eingesetzt werden.

2.1.2. SANIT Shower channel complete set ES50, vertical outlet

The complete set for wet installation consists of the stainless steel **channel body** (stainless steel) with vertical outlet including the glued sealing sleeve. The shower channel is easy to clean by a direct access to the drain pipe and a smooth, sloped channel bottom.

The **drain frame**, 5 mm moveable in all directions, guarantees an optimum adaptation to the tile pattern. The only 2.5 mm narrow, rounded edge guide of the drain frame is optically very attractive. Creeping water is safely discharged by the drainage openings around the channel. Two frame heights, 11 and 22 mm allow tiling in various tile thicknesses. The rigid connection with the substructure is reached by the circular slots on the drain frame. The design of the drain frame allows a direct positioning at the wall.

As **grid** there is a slot drain or a ready to tile version available.

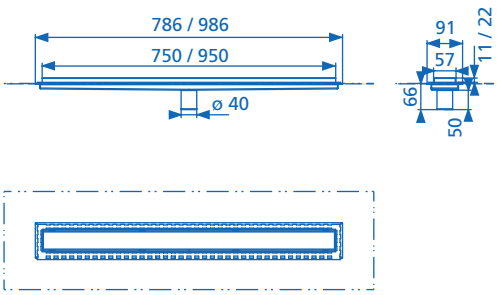

Artikel-Nr. Code-No.	Duschrinne (L x B) mm Shower channel (L x B) mm	Befliesungsstärke mm Tile thickness mm	min. Einbauhöhe mm min. Installation height mm	Ablaufleistung L/s Flow rate L/s
03.946.00..0000	750/50	11	16	0,50
03.948.00..0000	950/50	11	16	0,50
03.947.00..0000	750/50	22	16	0,50
03.949.00..0000	950/50	22	16	0,50

2.1.3. SANIT Duschrinne ES50, rahmenlos, Abgang waagerecht

Die Duschrinne für Nassbau ist zur rahmenlosen Befliesung mit frei wählbaren Bodenbelägen, wie Fliesen, Naturstein, Glas etc. ausgelegt. Der dezent sichtbare Ablaufschlitz lässt die Rinne in das Gesamtbild der Dusche harmonisch einfliesen.

Sie besteht aus dem **Rinnenkörper** (Edelstahl) mit waagerechtem Abgang einschließlich verklebter Dichtmanschette, EPS Auflage und vormontiertem Geruchverschluss. Die Duschrinne ist reinigungsfreundlich durch den leicht entnehmbaren Geruchverschluss, den direkten Zugang zur Ablaufleitung und glatten, mit Gefälle versehenen Rinnenboden.

Die **Befliesungsauflage** aus Edelstahl ermöglicht den bündigen Einbau des Trägermaterials.

Zum Lieferumfang gehören weiterhin eine Fliesenlehre und Polymerkleber.

2.1.3. SANIT Shower channel ES50, frameless, horizontal outlet

The shower channel for wet installation is made for frameless tiling with all options of floor materials like tiles, natural stone, glass etc.. The hardly visible drain slot makes the channel a harmonious component of the complete picture of the shower.

It consists of **channel body** (stainless steel), with horizontal outlet including a glued sealing sleeve, EPS-support and pre-mounted trap. The shower channel is easy to clean by a quickly removable trap, a direct access to the drain pipe and a smooth, sloped channel bottom.

The stainless steel **grid** makes a flush installation of the chosen material possible.

A tiling set and polymer glue are included in the delivery.

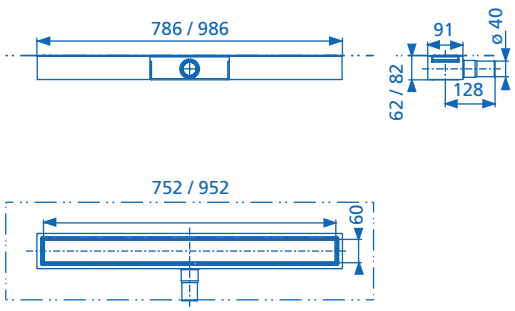

Artikel-Nr. Code-No.	Duschrinne (L x B) mm Shower channel (L x B) mm	Einbau-/GV-Höhe mm Installation-/trap-height mm	Ablaufleistung L/s Flow rate L/s
03.950.00..0000	750/50	62/30	0,50
03.951.00..0000	950/50	62/30	0,50
03.952.00..0000	750/50	82/50	0,50
03.953.00..0000	950/50	82/50	0,50

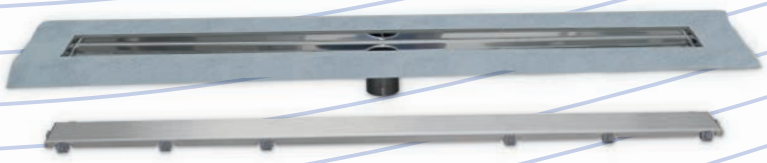

2.1.4. SANIT Duschrinne ES50, rahmenlos, Abgang senkrecht

Die Duschrinne für Nassbau ist zur rahmenlosen Befliesung mit frei wählbaren Bodenbelägen, wie Fliesen, Naturstein, Glas etc. ausgelegt. Der dezent sichtbare Ablaufschlitz lässt die Rinne in das Gesamtbild der Dusche harmonisch einfliesen.

Sie besteht aus dem **Rinnenkörper** (Edelstahl) mit senkrechtem Abgang einschließlich verklebter Dichtmanschette. Die Duschrinne ist reinigungsfreundlich durch den direkten Zugang zur Ablaufleitung und glatten, mit Gefälle versehenen Rinnenboden.

Die **Befliesungsauflage** aus Edelstahl ermöglicht den bündigen Einbau des Trägermaterials.

Zum Lieferumfang gehören weiterhin eine Fliesenlehre und Polymerkleber.

2.1.4. SANIT Shower channel ES50, frameless, vertical outlet

The shower channel for wet installation is made for frameless tiling with all options of floor materials like tiles, natural stone, glass etc.. The hardly visible drain slot makes the channel a harmonious component of the complete picture of the shower.

It consists of **channel body** (stainless steel), with vertical outlet including a glued sealing sleeve. The shower channel is easy to clean by the direct access to the drain pipe and a smooth, sloped channel bottom.

The stainless steel **grid** makes a flush installation of the chosen material possible.

A tiling set and polymer glue are included in the delivery.

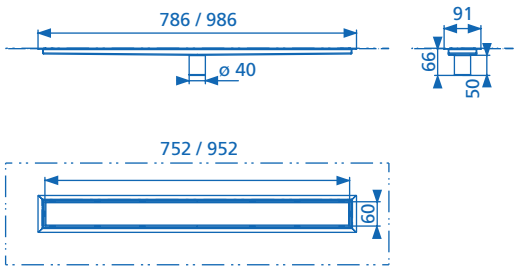

Artikel-Nr. Code-No.	Duschrinne (L x B) mm Shower channel (L x B) mm	min. Einbauhöhe mm min. Installation height mm	Ablaufleistung L/s Flow rate L/s
03.958.00..0000	750/50	16	0,50
03.959.00..0000	950/50	16	0,50

2.1.5. Ersatzteile Spare Parts

Ersatzteil Spare parts	Artikel-Nr. Code-No.	Position Position
Geruchverschluss-Einsatz, GV 82 mm Trap insert, trap 82 mm	03.647.00..0000	3
Geruchverschluss-Einsatz, GV 62 mm Trap insert, trap 62 mm	03.886.00..0000	4
Auflageklammern Clips	03.881.00..0000	5
Rundring für Geruchverschluss O-ring for trap	04.203.00..0000	6

2.1.6. Zubehör Accessories

Zubehör Accessories	Artikel-Nr. Code-No.	Position Position
Lastverteilungsplatte, Rinne 750 mm Load distribution plate, channel 750 mm	04.185.00..0000	1
Lastverteilungsplatte, Rinne 950 mm Load distribution plate, channel 950 mm	04.186.00..0000	2
Gefälleverblendung, Edelstahl gebürstet Slope facing, brushed stainless steel	03.880.00..0000	
Flexibler Anschlussschlauch 40/50 mm Flexible connection hose 40/50 mm	03.878.00..0000	

Lastverteilungsplatte
Load distribution plate

Gefälleverblendung
Slope facing

Flexibler Anschlussschlauch
Flexible connection hose

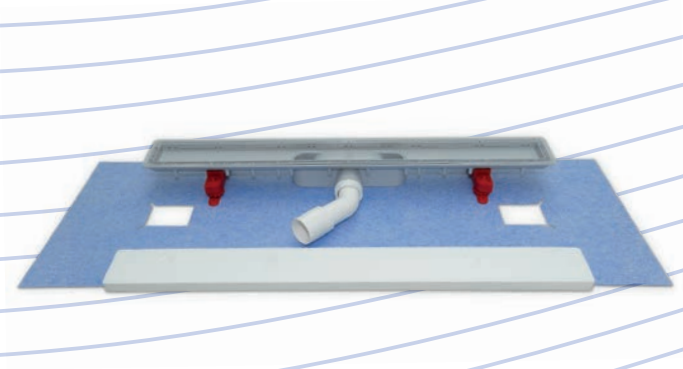

2.2. Duschrinnen KS50

2.2.1. SANIT Duschrinne KS50 / 69

Die Duschrinne KS50 für Nassbau besteht aus Kunststoff. Sie hat eine Breite von 50 mm und ist in der Höhe einstellbar von 69-99 mm. Längen von 750 und 950 mm stehen zur Auswahl. Mitgelieferte Füße sind höhenverstellbar. Die Ablaufleistung ist geprüft nach DIN EN 1253. Reinigungsfreundlich ist die Duschrinne mit dem herausnehmbaren Geruchverschlusseinsatz ausgeführt. Für den Übergang von Duschrinne zu Estrich ist eine Dichtmanschette beigelegt. Zum Lieferumfang gehört verschiedenes Befestigungsmaterial.

2.2. Shower channels KS50

2.2.1. SANIT Shower channel KS50 / 69

The shower channel KS50 for wet installation is made of plastic. It is 50 mm wide and height adjustable from 69-99 mm. There are lengths from 750 and 950 mm available. The supplied feet are also height adjustable. The flow rate is tested according to DIN EN 1253. The shower channel is easy to clean by the removable trap insert. For the transition from the channel to the pavement a sealing sleeve is part of the set as well as fixing material.

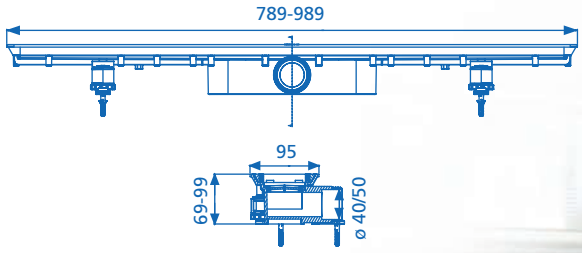

Ersatzteile siehe Seite 19/23.
Spare parts see page 19/23.

Artikel-Nr. Code-No.	Duschrinne (L x B) mm Shower channel (L x B) mm	Befliesungsstärke mm Tile thickness mm	min. Einbauhöhe mm min. Installation height mm	Ablaufleistung L/s Flow rate L/s
03.960.00..0000	750/50	8/10/12/16	69-99	0,50
03.961.00..0000	950/50	8/10/12/16	69-99	0,50

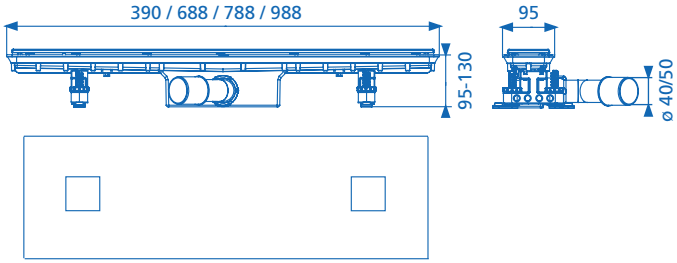

2.2.2. SANIT Duschrinne KS50 / 95

Die Duschrinne KS50 für Nassbau besteht aus Kunststoff. Sie hat eine Breite von 50 mm und ist in der Höhe einstellbar von 95-130 mm. Längen zwischen 350-950 mm stehen zur Auswahl. Beiliegende Füße sind höhenverstellbar. Die Duschrinne ist reinigungsfreundlich und besitzt einen herausnehmbaren Geruchverschlusseinsatz. Für den Übergang von Duschrinne zum Estrich ist eine Dichtmanschette beigelegt. Zum Lieferumfang gehört verschiedenes Befestigungsmaterial. Die Ablaufleistung ist geprüft nach DIN EN 1253.

2.2.2. SANIT Shower channel KS50 / 95

The shower channel KS50 for wet installation is made of plastic. It is 50 mm wide and height adjustable from 95-130 mm. There are lengths between 350-950 mm available. The supplied feet are also height adjustable. The shower channel is easy to clean by the removable trap insert. For the transition from the channel to the pavement a sealing sleeve is part of the set as well as fixing material. The flow rate is tested according to DIN EN 1253.

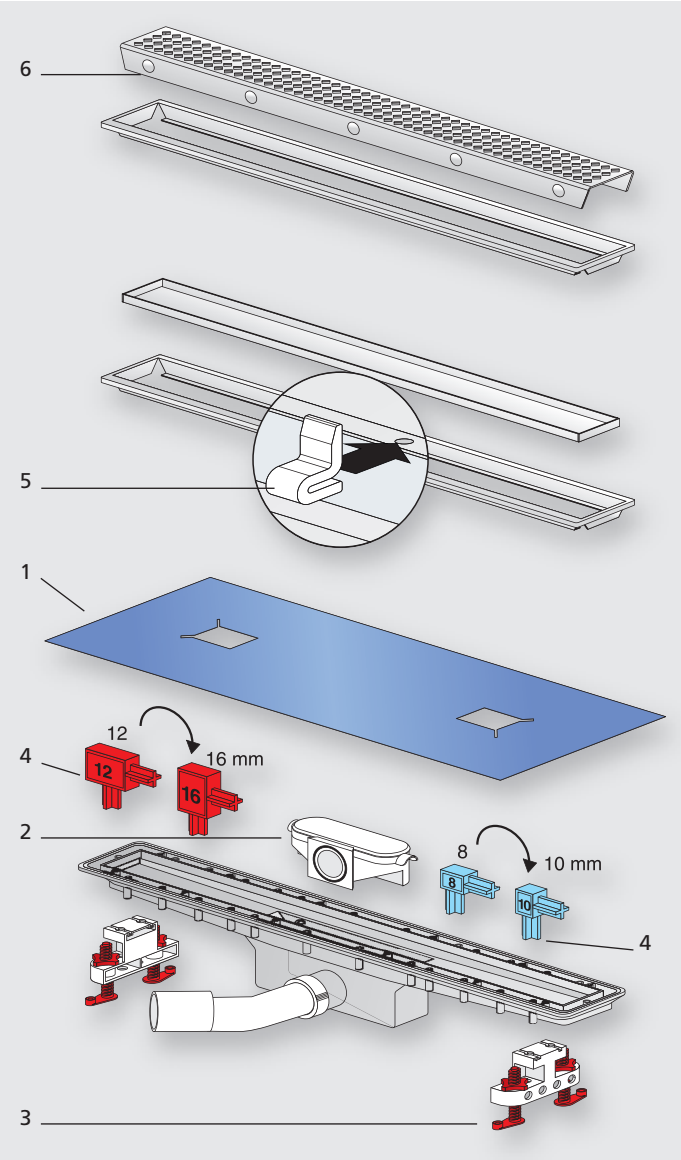

Ersatzteile siehe Seite 23.
Spare parts see page 23.

Artikel-Nr. Code-No.	Duschrinne (L x B) mm Shower channel (L x B) mm	Befliesungsstärke mm Tile thickness mm	min. Einbauhöhe mm min. Installation height mm	Ablaufleistung L/s Flow rate L/s
03.861.00..0000	350/50	8/10/12/16	95-130	0,50
03.562.00..0000	650/50	8/10/12/16	95-130	0,50
03.563.00..0000	750/50	8/10/12/16	95-130	0,50
03.564.00..0000	950/50	8/10/12/16	95-130	0,50

1

2

3

4

5

6

2.2.3. SANIT Fertigbauset für Duschrinne KS50

Das Fertigbauset besteht aus dem Rahmen und Designrost aus Edelstahl. Verschiedene Designs stehen zur Auswahl. Ein Set zur Höhenverstellung für verschiedene Belagmaterialien (Fliesen, Stein, Holz u.ä.) gehört zum Lieferumfang. Die Variante Rahmen und befliesbarer Rost mit einer Tiefe von 12 mm ermöglicht es, den Rost auch unbefliest als Edelstahlabdeckung einzusetzen.

2.2.3. SANIT Finishing set for shower channel KS50

The finishing set consists of stainless steel frame and design grid. Various designs are available. A height adjustment set for various covering materials (tiles, stone, wood etc.) is part of the set. The version frame and ready to tile grid, with a depth of 12 mm, allows also to use the grid without tiles as stainless cover.

Fertigbauset Fertigbauset	**Artikel-.Nr.** Code-.No.	**Länge mm** Length mm	**Breite mm** Width mm
1. Standard Standard	03.565.00..0000	650	50
1. Standard Standard	03.566.00..0000	750	50
1. Standard Standard	03.567.00..0000	950	50
2. Perca Perca	03.568.00..0000	650	50
2. Perca Perca	03.569.00..0000	750	50
2. Perca Perca	03.570.00..0000	950	50
3. Befliesbarer Rost Ready to tile grid	03.862.00..0000	350	50
3. Befliesbarer Rost Ready to tile grid	03.571.00..0000	650	50
3. Befliesbarer Rost Ready to tile grid	03.572.00..0000	750	50
3. Befliesbarer Rost Ready to tile grid	03.573.00..0000	950	50
4. Square Square	03.863.00..0000	350	50
5. Bubble Bubble	03.864.00..0000	350	50
6. Elegance Elegance	03.865.00..0000	350	50

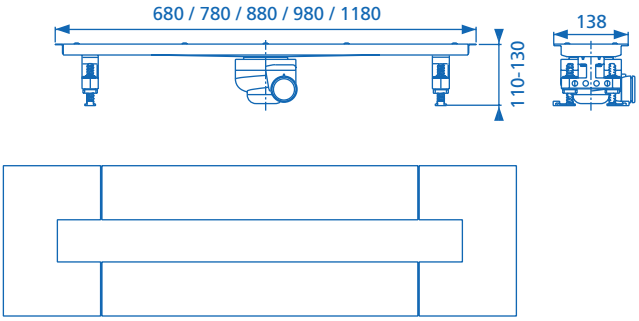

2.3. SANIT Duschrinne ES70

Die Duschrinne ES70 für Nassbau besteht aus Edelstahl. Sie hat eine Breite von 70 mm und ist in der Höhe einstellbar von 110-130 mm. Längen zwischen 650-1150 mm stehen zur Auswahl. Beiliegende Füße sind höhenverstellbar.

Die Duschrinne ist reinigungsfreundlich und besitzt einen herausnehmbaren Geruchverschlusseinsatz. Für den Übergang von Duschrinne zu Estrich ist selbstklebendes Abdichtband beigelegt. Zum Lieferumfang gehört verschiedenes Befestigungsmaterial. Die Ablaufleistung ist geprüft nach DIN EN 1253.

Einsetzbar ist die Duschrinne im Poresta® BFR Universalrinnenbord Art.-Nr.20000200 mit Rinnenadapter Art.-Nr.2000216. Es ist über poresta systems GmbH zu beziehen.

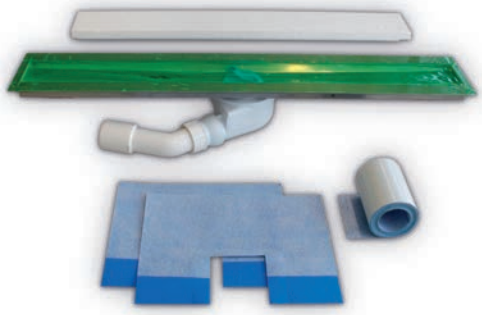

Artikel-Nr. Code-No.	Länge/Breite mm Lenght/Width mm	Ablaufleistung L/s Flow rate L/s
03.527.00..0000	650/70	0,70
03.528.00..0000	750/70	0,70
03.585.00..0000	850/70	0,70
03.529.00..0000	950/70	0,70
03.586.00..0000	1150/70	0,70

2.3. SANIT Shower channel ES70

The shower channel ES70 for wet installation is made of stainless steel. It is 70 mm wide and height adjustable from 110-130 mm. Lengths of 650-1150 mm are available. The supplied feet are also height adjustable.

The shower channel is easy to clean by the removable trap insert. For the transition from the channel to the pavement a self-adhesive sealing sleeve is part of the set. The flow rate is tested according to DIN EN 1253.

This shower channel can be applied in the Poresta® BFR universal channel board code-no. 20000200, with channel adaptor code-no. 2000216. It is available via poresta systems GmbH.

Ersatzteile siehe Seite 23.
Spare parts see page 23.

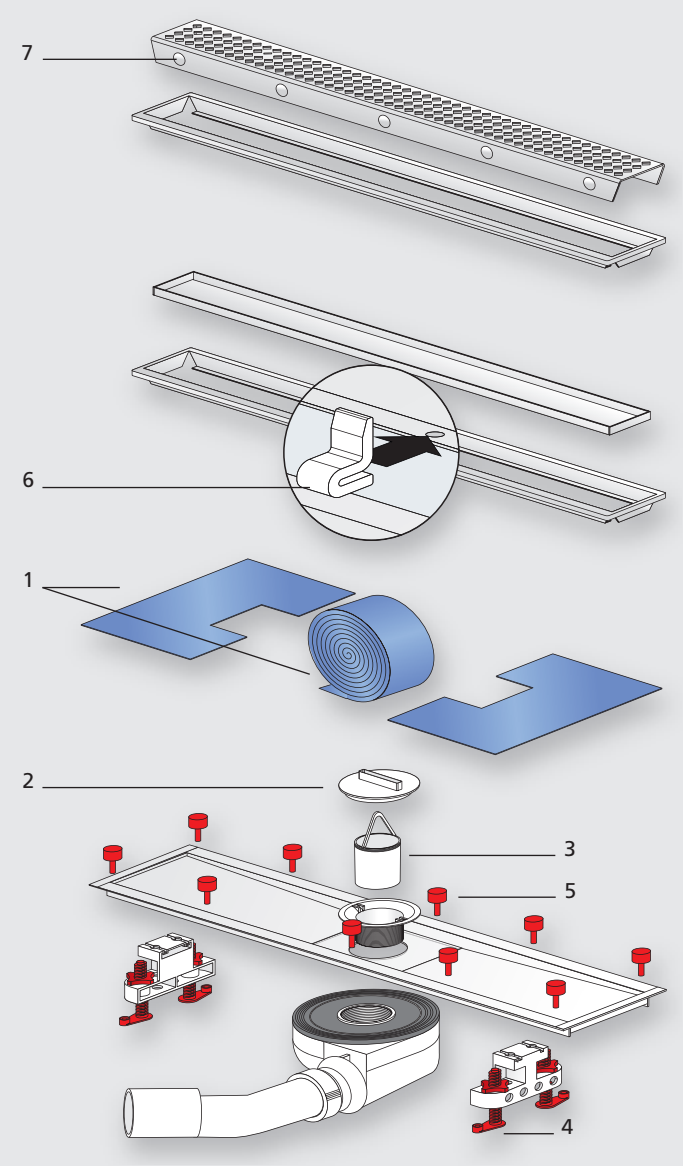

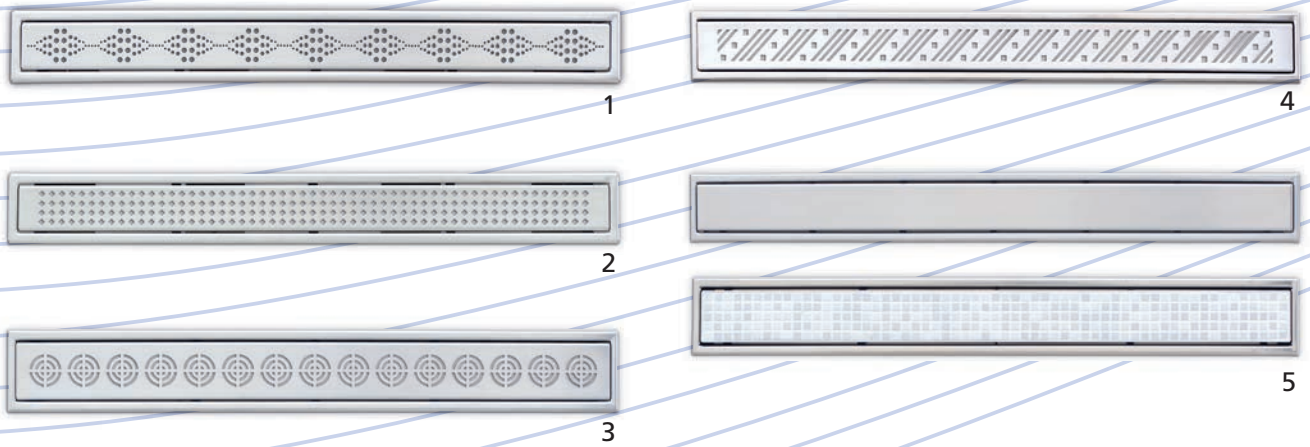

2.4. SANIT Fertigbauset für Duschrinne ES70

Das Fertigbauset besteht aus dem Rahmen und Designrost aus Edelstahl. Verschiedene Designs stehen zur Auswahl. Ein Set zur Höhenverstellung für verschiedene Belagmaterialien (Fliesen, Stein, Holz u.ä.) gehört zum Lieferumfang. Die Variante Rahmen und befliesbarer Rost mit einer Tiefe von 12 mm ermöglicht es, den Rost auch unbefliest als Edelstahlabdeckung einzusetzen.

2.4. SANIT Finishing set for shower channel ES70

The finishing set consists of stainless steel frame and design grid. Various designs are available. A height adjustment set for various covering materials (tiles, stone, wood etc.) is part of the set. The version frame and ready to tile grid, with a depth of 12 mm, allows also to use the grid without tiles as stainless cover.

Fertigbauset Finishing set	**Artikel-Nr.** Code-No.	**Länge mm** Length mm	**Breite mm** Width mm
1. Standard Standard	03.409.00..0000	650	70
1. Standard Standard	03.410.00..0000	750	70
1. Standard Standard	03.411.00..0000	850	70
1. Standard Standard	03.412.00..0000	950	70
1. Standard Standard	03.413.00..0000	1150	70
2. Perca Perca	03.414.00..0000	650	70
2. Perca Perca	03.415.00..0000	750	70
2. Perca Perca	03.416.00..0000	850	70
2. Perca Perca	03.417.00..0000	950	70
2. Perca Perca	03.418.00..0000	1150	70
3. Gracia Gracia	03.419.00..0000	650	70
3. Gracia Gracia	03.420.00..0000	750	70
3. Gracia Gracia	03.421.00..0000	850	70
3. Gracia Gracia	03.422.00..0000	950	70
3. Gracia Gracia	03.423.00..0000	1150	70
4. Xeli Xeli	03.424.00..0000	650	70
4. Xeli Xeli	03.425.00..0000	750	70
4. Xeli Xeli	03.426.00..0000	850	70
4. Xeli Xeli	03.427.00..0000	950	70
4. Xeli Xeli	03.428.00..0000	1150	70
5. Befliesbarer Rost Ready to tile grid	03.524.00..0000	650	70
5. Befliesbarer Rost Ready to tile grid	03.525.00..0000	750	70
5. Befliesbarer Rost Ready to tile grid	03.532.00..0000	850	70
5. Befliesbarer Rost Ready to tile grid	03.526.00..0000	950	70
5. Befliesbarer Rost Ready to tile grid	03.533.00..0000	1150	70

Ersatzteile für Duschrinne KS50
siehe Übersicht Seite 19

Spare parts for shower channel KS50
see overview page 19

Bezeichnung Name	Artikel-Nr. Code-No.	Position Position
Dichtmanschette Sealing collar	04.122.00..0000	1
Geruchverschluss-Einsatz Trap insert	03.647.00..0000	2
Fuß komplett Bracket complete	03.648.00..0000	3
Höhenverstellung (2x14 Pins) Height adjustment (2x14 pins)	03.750.00..0000	4
Auflagestück (14 Stück) Distance piece (14 pcs.)	04.123.00..0000	5
Abstandshalter für Designrost Distance piece for design grid	03.457.00..0000	6

Ersatzteile für Duschrinne ES70
siehe Übersicht Seite 21

Spare parts for shower channel ES70
see overview page 21

Bezeichnung Name	Artikel-Nr. Code-No.	Position Position
Dichtungsset Sealing tape	03.649.00..0000	1
Montageschlüssel-Bauschutz Installation wrench-protection	04.047.00..0000	2
Geruchverschluss-Einsatz Trap insert	03.472.00..0000	3
Fuß komplett Bracket complete	03.648.00..0000	4
Höhenverstellung (4x20 Pins, 20x Bundbuchse) Height adjustment (4x20 pins, 20x flanche sleeve)	03.456.00..0000	5
Auflagestück (14 Stück) Distance piece (14 pcs.)	04.123.00..0000	6
Abstandshalter für Designrost Distance piece for design grid	03.457.00..0000	7

Bitte beachten Sie bei der Montage unsere Verlegehinweise und Materialempfehlungen.
Please pay attention to our installation notes and material recommendations.

04/2013

Sanitärtechnik Eisenberg GmbH
Gewerbegebiet - In der Wiesen 8, D-07607 Eisenberg · PF 1149, D-07601 Eisenberg · Tel.: +49 (0) 36691 598-0 · Fax: +49 (0) 36691 598-88000 · Service-Tel.: 0800 Sanit de
E-Mail: info@sanit.com · Internet: www.sanit.com

an Aliaxis company